land co Grupo Santander

Comercializa:

Altamira doValue Group

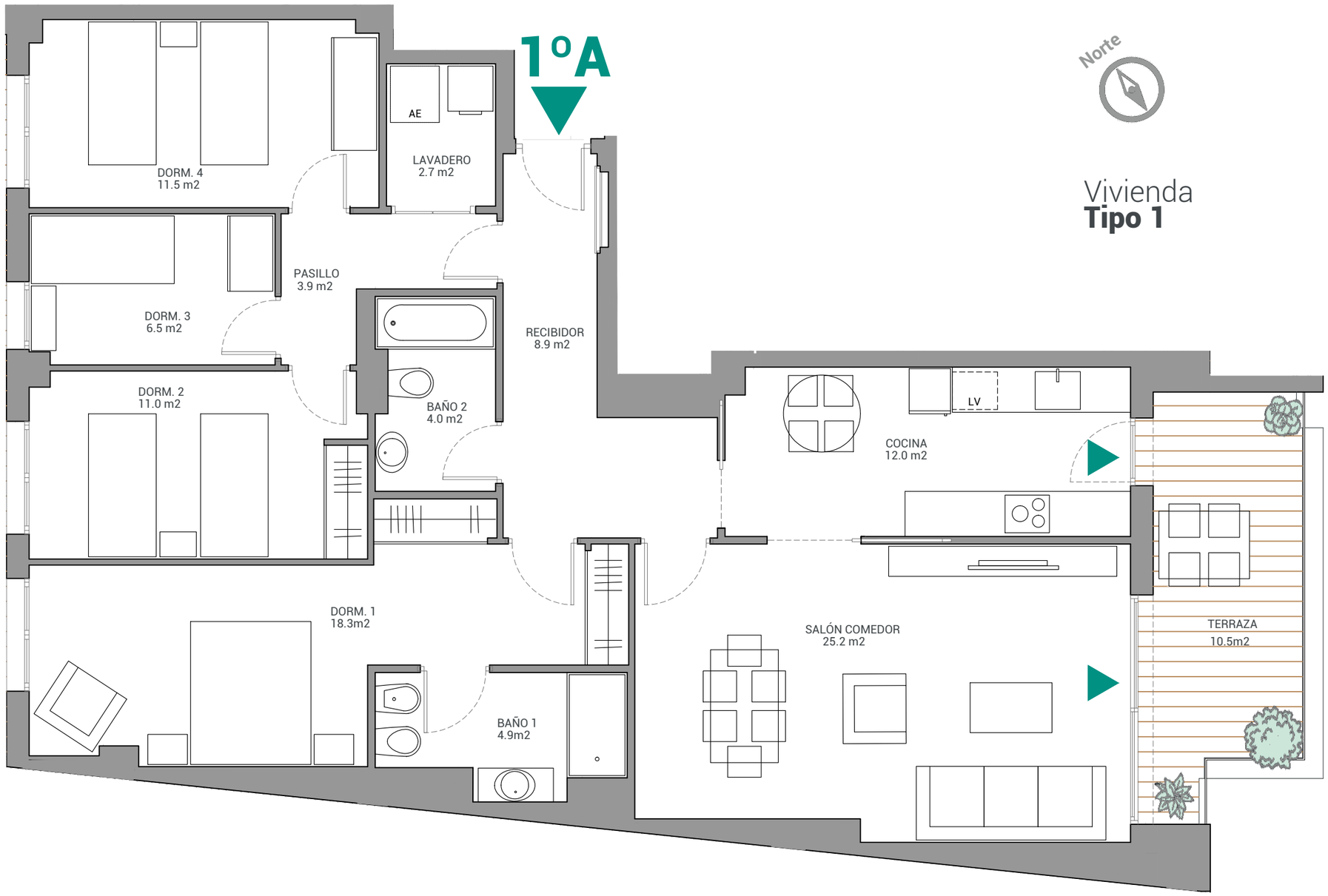

Vivienda
Tipo 1

Escala gráfica

1m 1m 1m

Fecha Edición: **julio 2022**

Este documento (tanto su parte gráfica como los datos referidos a superfícies) tienen carácter meramente orientativo, sin perjuicio de la información más exacta contenida en la documentación técnica del edificio. Todo el mobiliario que se muestra en este plano, incluido el de la cocina, se ha incluido a efectos meramente orientativos y decorativos. Los datos referidos a superficies, distribución y linderos son también orientativos y pueden sufrir variaciones como consecuencia de exigencias comerciales, jurídicas o de ejecución de proyecto.

m2a arquitectura

Edifici

Francesc Macià

Avda. Francesc Macià 43-45. 25007
LLEIDA

Planta 1, Letra A

T14D

4 dormitorios
2 baños
Salón-comedor
Cocina
Lavadero
Terraza

Superficie Construida
128,8 m²

Superficie útil sin terrazas
109,2 m²

Superficie Terraza
10,5 m²

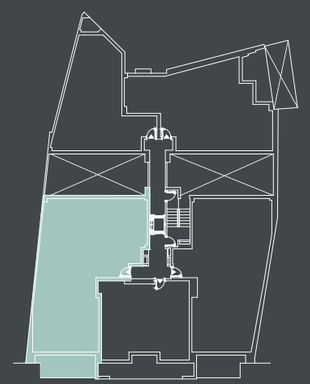

Avda. Francesc Macià, 43-45

Comercializa:

Altamira doValue Group

Norte

Vivienda
Tipo 4

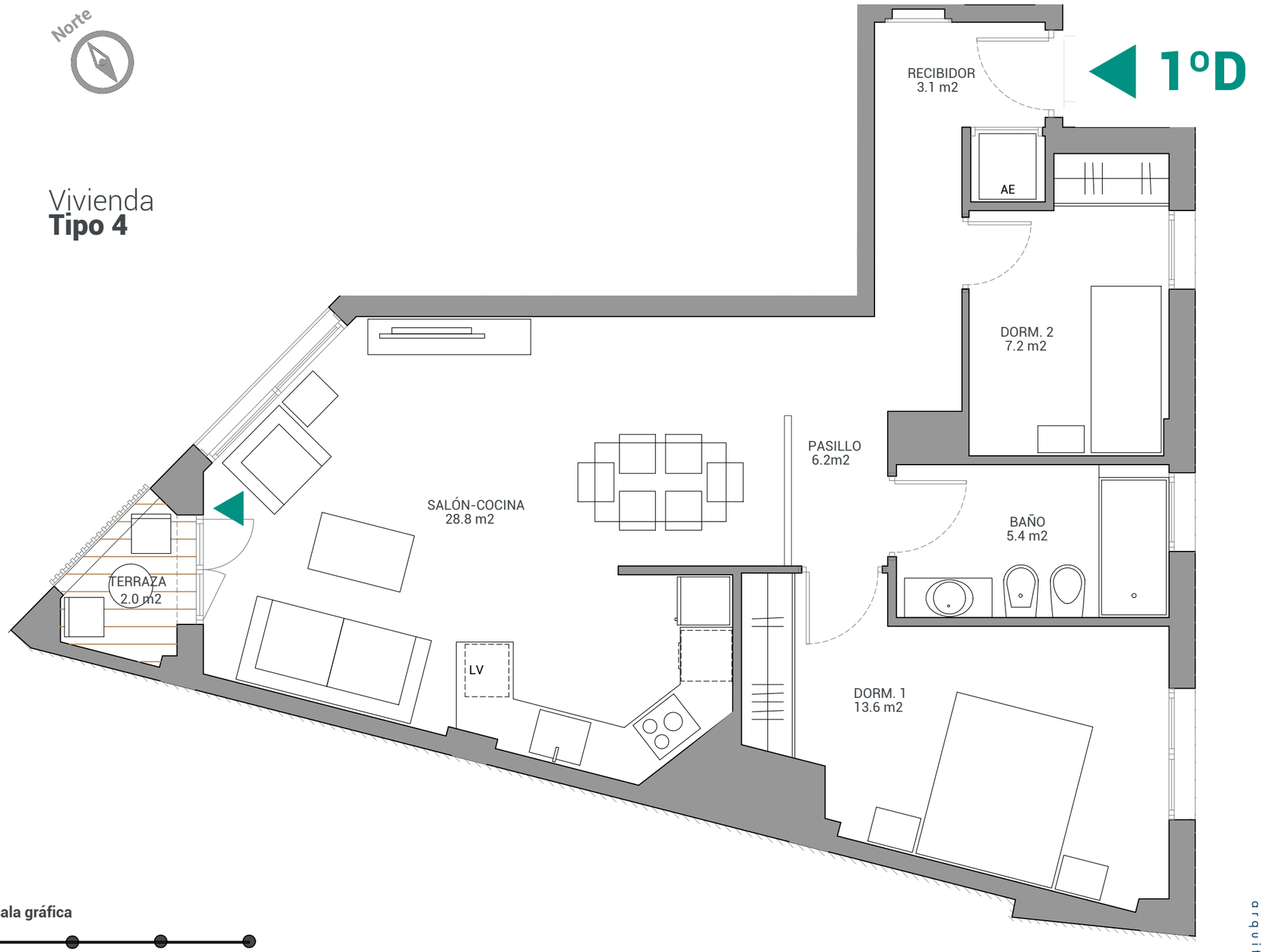

Escala gráfica

1m 1m 1m

Fecha Edición: **julio 2022**

Este documento (tanto su parte gráfica como los datos referidos a superfícies) tienen carácter meramente orientativo, sin perjuicio de la información más exacta contenida en la documentación técnica del edificio. Todo el mobiliario que se muestra en este plano, incluido el de la cocina, se ha incluido a efectos meramente orientativos y decorativos. Los datos referidos a superficies, distribución y linderos son también orientativos y pueden sufrir variaciones como consecuencia de exigencias comerciales, jurídicas o de ejecución de proyecto.

m2a arquitectura

Edifici

Francesc Macià

Avda. Francesc Macià 43-45. 25007
LLEIDA

Planta 1, Letra D

T42D

2 dormitorios
1 baño
Salón-comedor-cocina
Terraza

Superficie Construida
77,3 m²

Superficie útil sin terrazas
64,3 m²

Superficie Terraza
2,0 m²

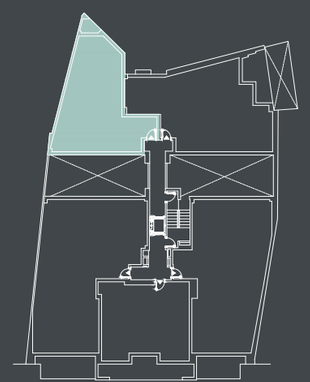

Norte

Avda. Francesc Macià, 43-45

land co Grupo Santander

Comercializa: Altamira doValue Group

Norte

Vivienda
Tipo 5

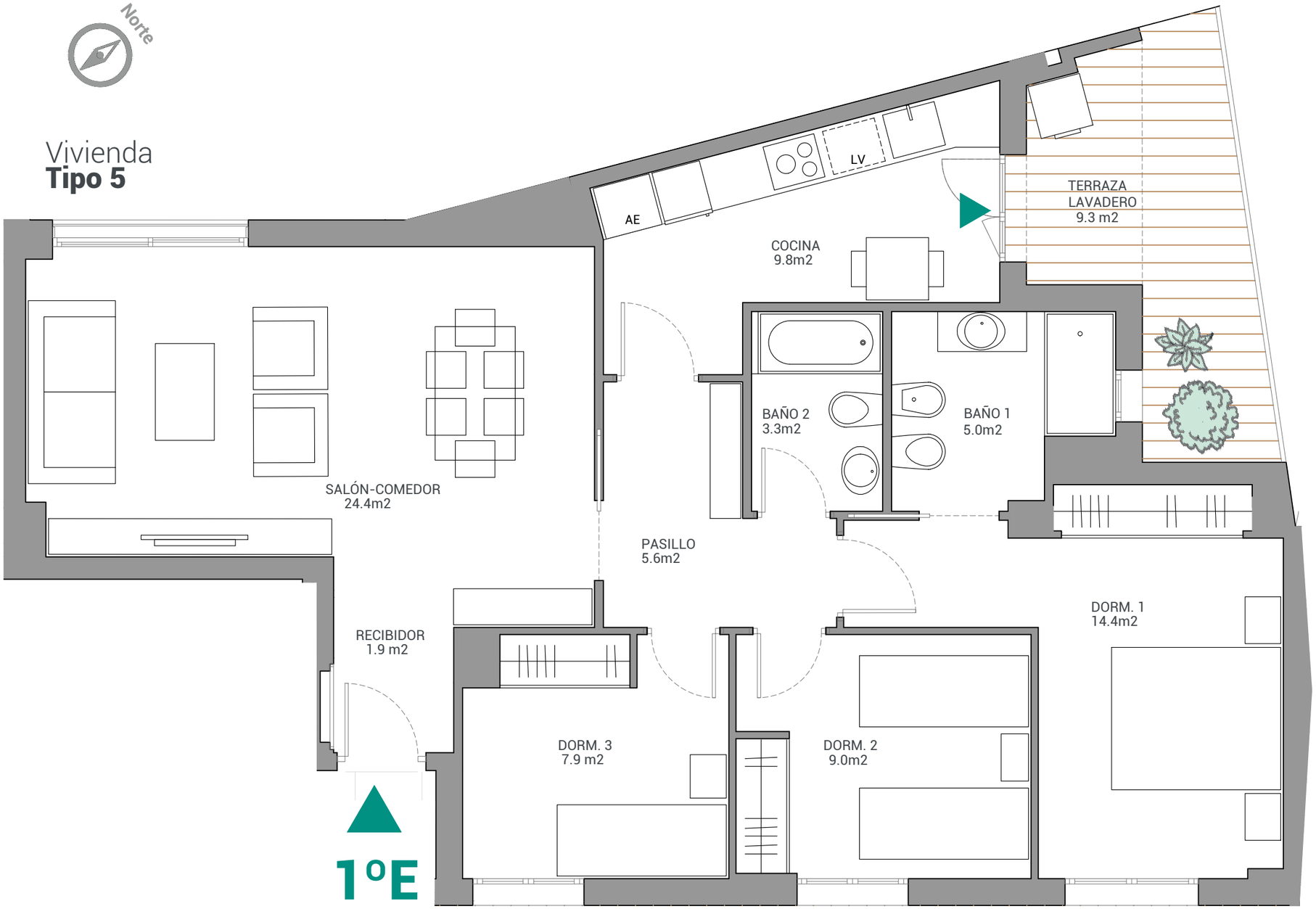

Escala gráfica

1m 1m 1m

Fecha Edición: **julio 2022**

Este documento (tanto su parte gráfica como los datos referidos a superfícies) tienen carácter meramente orientativo, sin perjuicio de la información más exacta contenida en la documentación técnica del edificio. Todo el mobiliario que se muestra en este plano, incluido el de la cocina, se ha incluido a efectos meramente orientativos y decorativos. Los datos referidos a superficies, distribución y linderos son también orientativos y pueden sufrir variaciones como consecuencia de exigencias comerciales, jurídicas o de ejecución de proyecto.

m2a arquitectura

Edifici

Francesc Macià

Avda. Francesc Macià 43-45. 25007
LLEIDA

Planta 1, Letra E

T53D

3 dormitorios
2 baños
Salón-comedor
Cocina
Lavadero
Terraza

Superficie Construida
100,6 m²

Superficie útil sin terrazas
81,4 m²

Superficie Terraza
9,3 m²

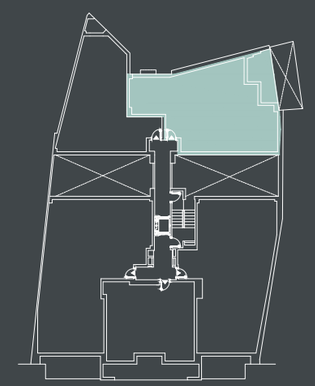

Norte

Avda. Francesc Macià, 43-45

land co Grupo Santander

Comercializa: Altamira doValue Group

Edifici Francesc Macià

Avda. Francesc Macià 43-45. 25007
LLEIDA

Planta 2, Letra C

T33D

3 dormitorios
2 baños
Salón-comedor
Cocina
Lavadero
Terraza

Superficie Construida
118,2 m²

Superficie útil sin terrazas
98,4 m²

Superficie Terraza
8,3 m²

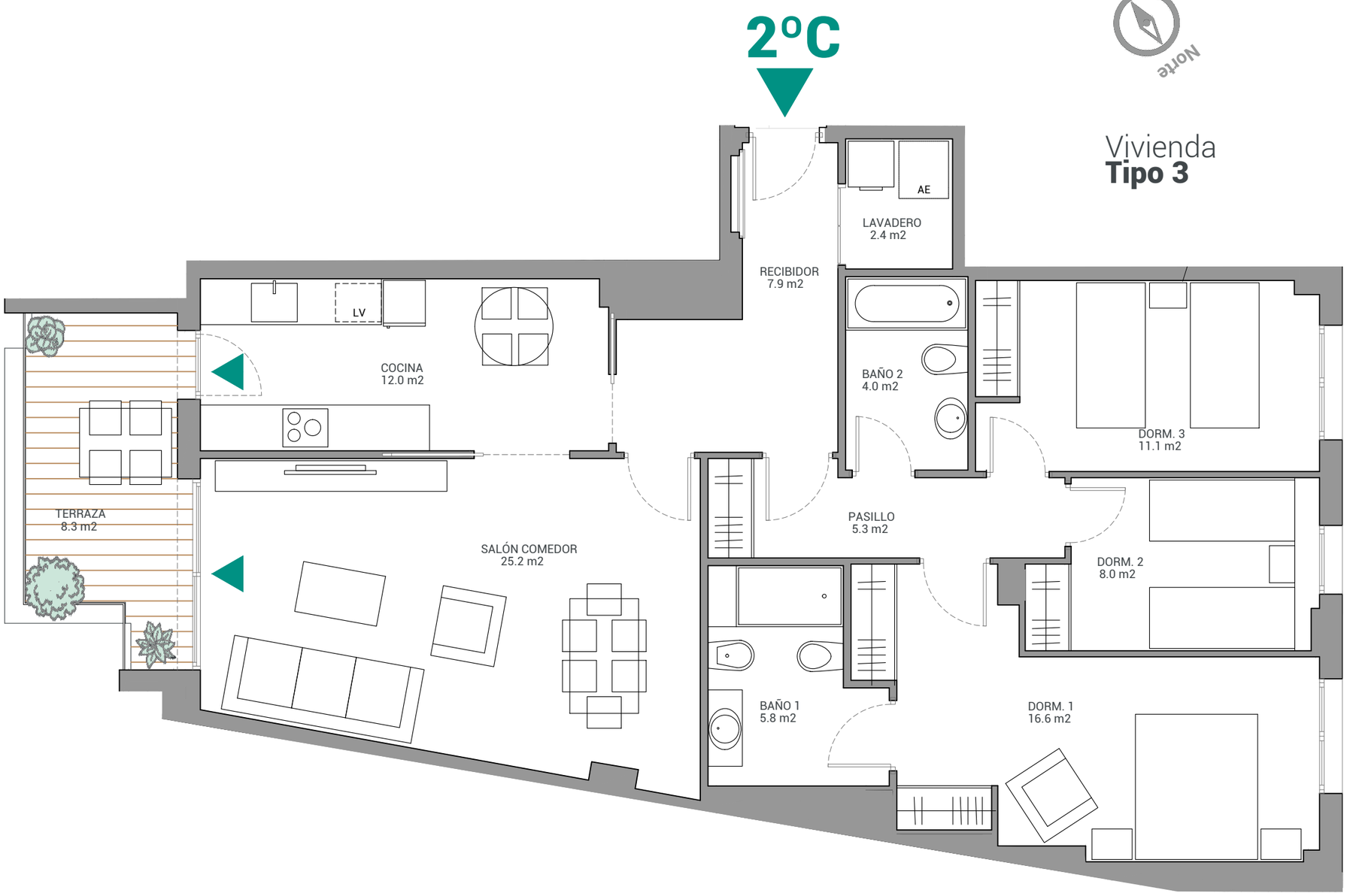

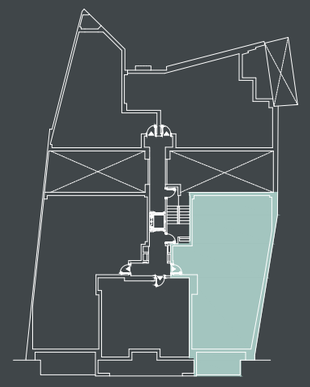

Avda. Francesc Macià, 43-45

Escala gráfica

1m 1m 1m

Fecha Edición: **julio 2022**

Este documento (tanto su parte gráfica como los datos referidos a superfícies) tienen carácter meramente orientativo, sin perjuicio de la información más exacta contenida en la documentación técnica del edificio. Todo el mobiliario que se muestra en este plano, incluido el de la cocina, se ha incluido a efectos meramente orientativos y decorativos. Los datos referidos a superficies, distribución y linderos son también orientativos y pueden sufrir variaciones como consecuencia de exigencias comerciales, jurídicas o de ejecución de proyecto.

m2a arquitectura

land co Grupo Santander

Comercializa: Altamira doValue Group

Edifici

Francesc Macià

Avda. Francesc Macià 43-45. 25007
LLEIDA

Planta 3, Letra C

T33D

3 dormitorios
2 baños
Salón-comedor
Cocina
Lavadero
Terraza

Superficie Construida
118,2 m²

Superficie útil sin terrazas
98,4 m²

Superficie Terraza
8,3 m²

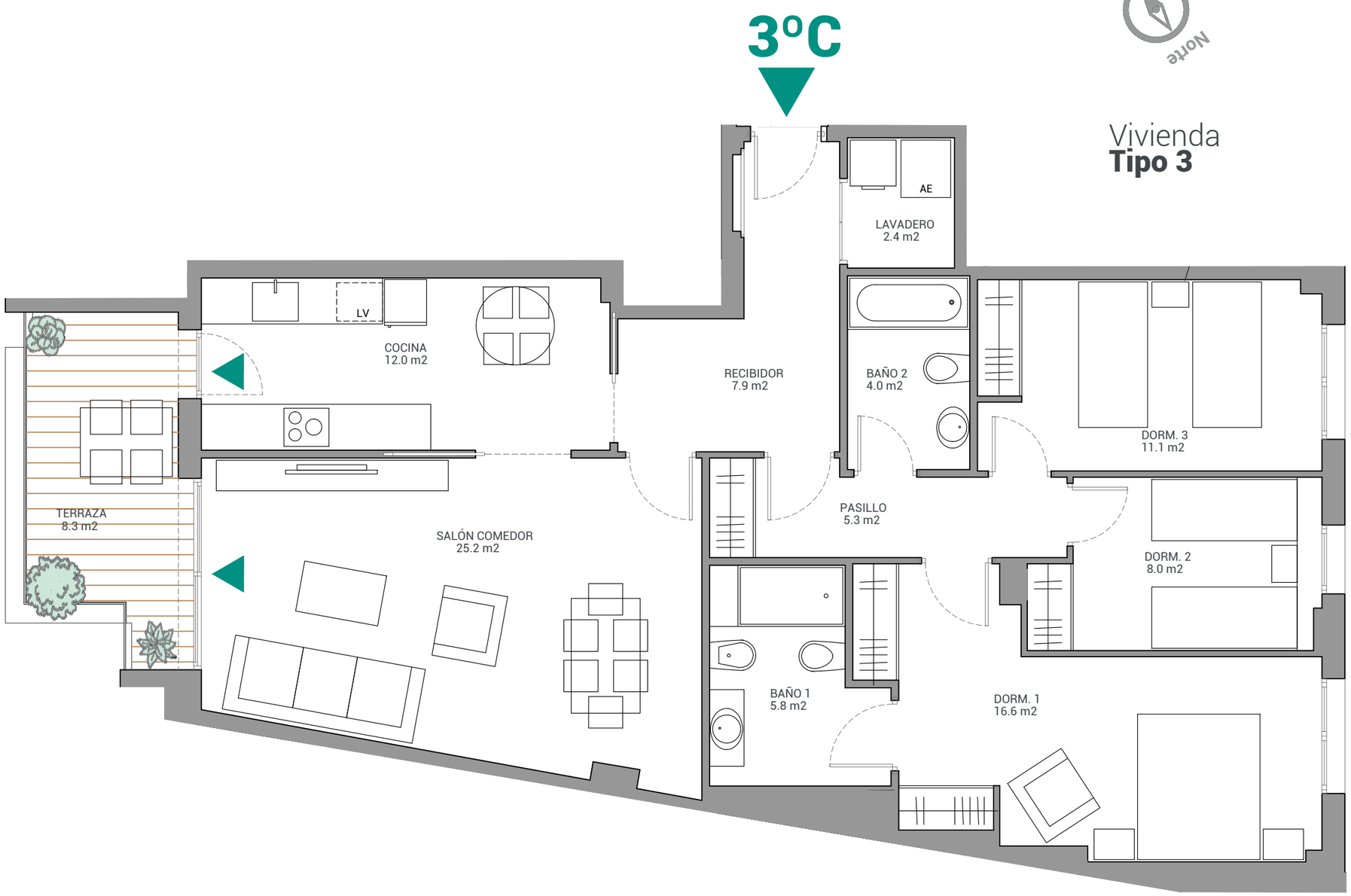

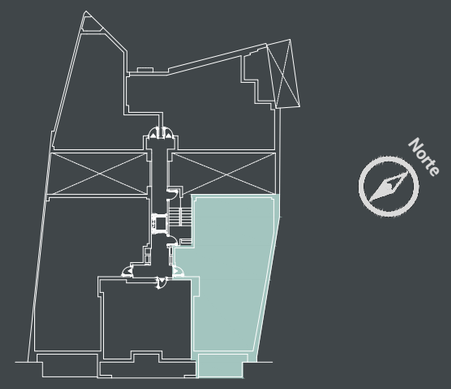

Avda. Francesc Macià, 43-45

Escala gráfica

1m 1m 1m

Fecha Edición: **julio 2022**

Este documento (tanto su parte gráfica como los datos referidos a superfícies) tienen carácter meramente orientativo, sin perjuicio de la información más exacta contenida en la documentación técnica del edificio. Todo el mobiliario que se muestra en este plano, incluido el de la cocina, se ha incluido a efectos meramente orientativos y decorativos. Los datos referidos a superficies, distribución y linderos son también orientativos y pueden sufrir variaciones como consecuencia de exigencias comerciales, jurídicas o de ejecución de proyecto.

m2a arquitectura

land co Grupo Santander

Comercializa: Altamira doValue Group

Norte

Vivienda
Tipo 8

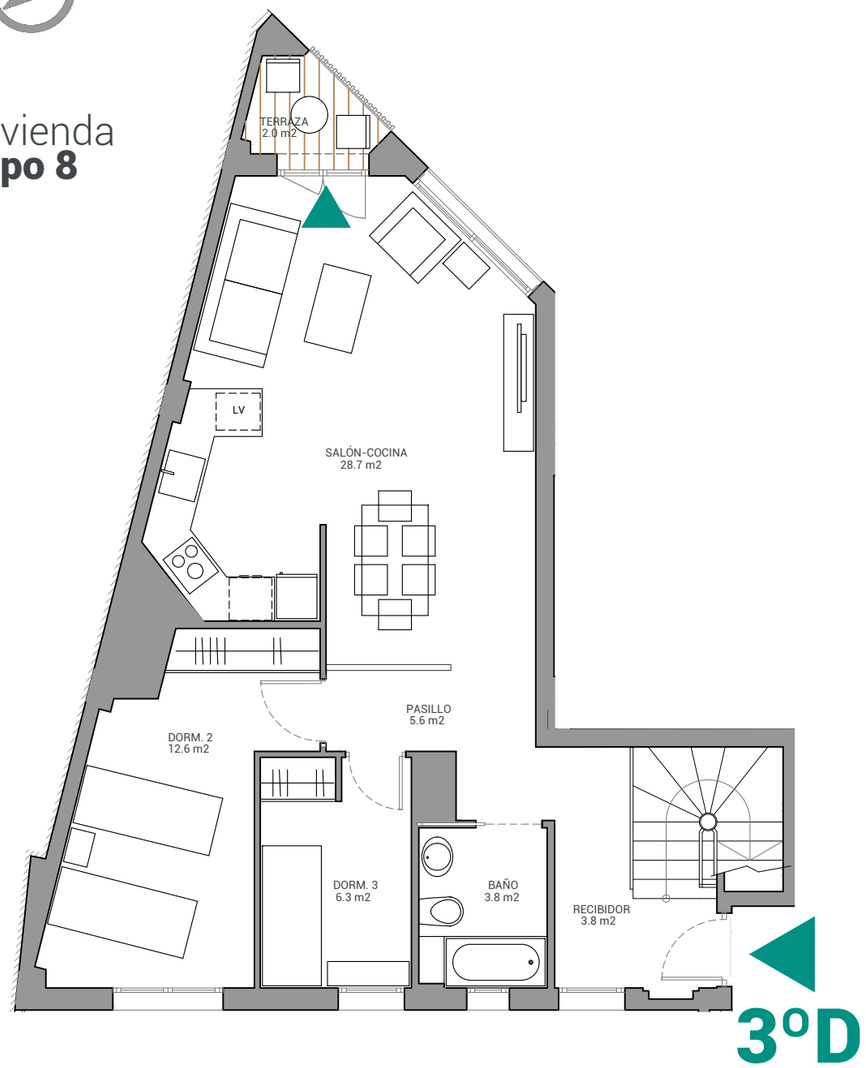

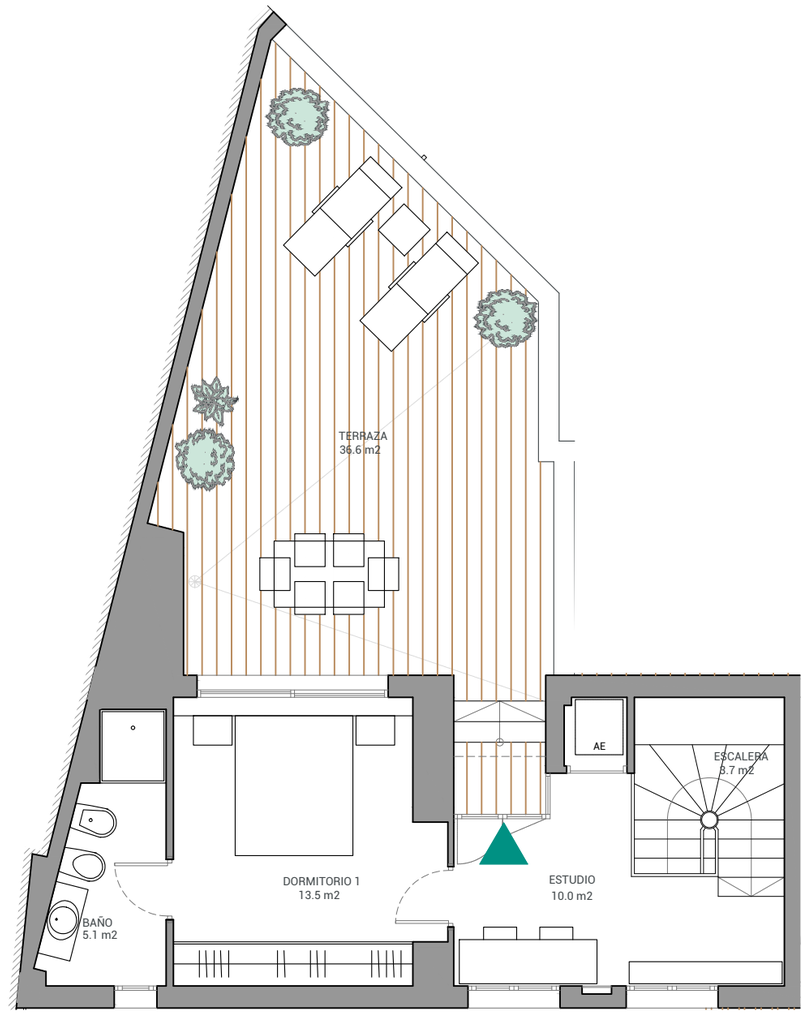

3ºD

Escala gráfica

1m 1m 1m 1m 1m

Fecha Edición: **julio 2022**

Este documento (tanto su parte gráfica como los datos referidos a superfícies) tienen carácter meramente orientativo, sin perjuicio de la información más exacta contenida en la documentación técnica del edificio. Todo el mobiliario que se muestra en este plano, incluido el de la cocina, se ha incluido a efectos meramente orientativos y decorativos. Los datos referidos a superficies, distribución y linderos son también orientativos y pueden sufrir variaciones como consecuencia de exigencias comerciales, jurídicas o de ejecución de proyecto.

m2a arquitectura

Edifici

Francesc Macià

Avda. Francesc Macià 43-45. 25007
LLEIDA

Planta 3, Letra D duplex

T83D

3 dormitorios
2 baños
Salón-comedor-cocina
2 terrazas

Superficie Construida
121,5 m²

Superficie útil sin terrazas
93,0 m²

Superficie Terraza
38,6 m²

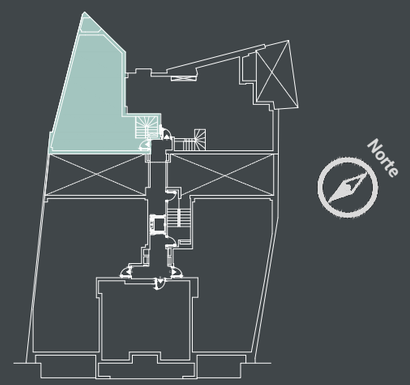

Avda. Francesc Macià, 43-45

land co Grupo Santander

Comercializa: Altamira doValue Group

Norte

Vivienda
Tipo 11

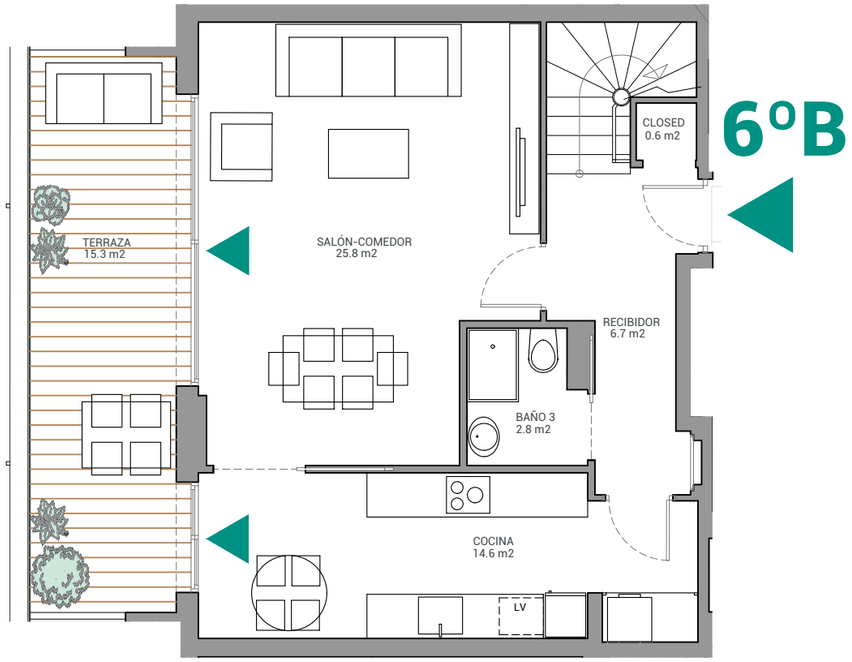

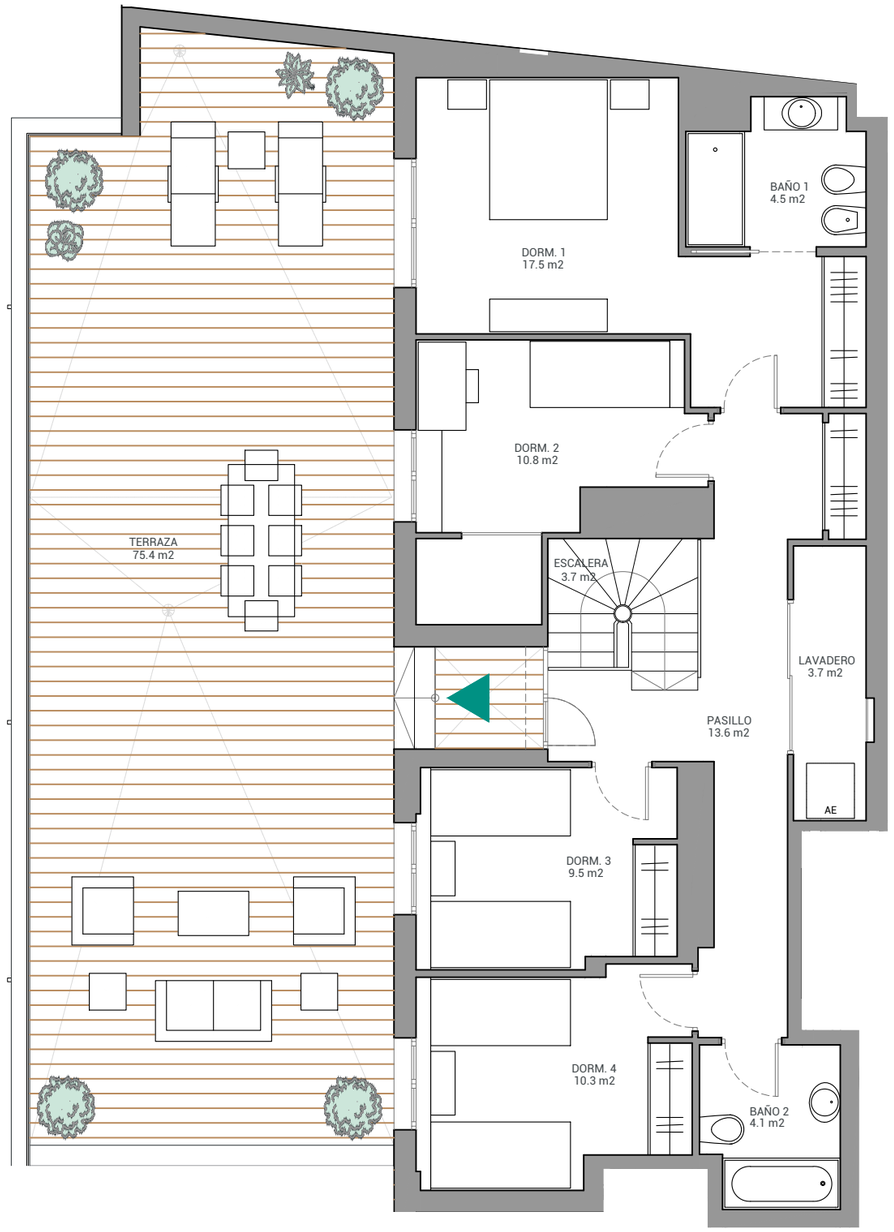

Escala gráfica

1m 1m 1m 1m 1m

Fecha Edición: **julio 2022**

Este documento (tanto su parte gráfica como los datos referidos a superfícies) tienen carácter meramente orientativo, sin perjuicio de la información más exacta contenida en la documentación técnica del edificio. Todo el mobiliario que se muestra en este plano, incluido el de la cocina, se ha incluido a efectos meramente orientativos y decorativos. Los datos referidos a superficies, distribución y linderos son también orientativos y pueden sufrir variaciones como consecuencia de exigencias comerciales, jurídicas o de ejecución de proyecto.

m2a arquitectura

Edifici

Francesc Macià

Avda. Francesc Macià 43-45. 25007
LLEIDA

Planta 6, Letra B duplex

T114D

4 dormitorios
3 baños
Salón-comedor-cocina
Lavadero
2 terrazas

Superficie Construida
160,5 m²

Superficie útil sin terrazas
128,2 m²

Superficie Terraza
90,7 m²

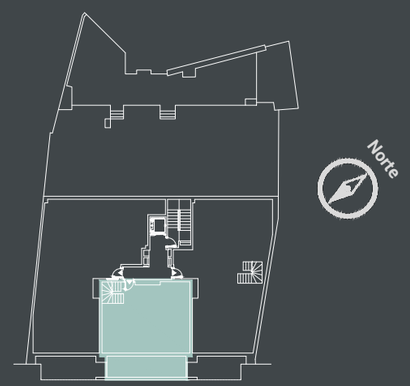

Avda. Francesc Macià, 43-45

Planta altillo

Edifici Francesc Macià
Avda. Francesc Macià 43-45. 25007
LLEIDA

Norte

Escala gráfica

1m 1m 1m 1m

Fecha Edición: **julio 2022**

Este documento (tanto su parte gráfica como los datos referidos a superfícies) tienen carácter meramente orientativo, sin perjuicio de la información más exacta contenida en la documentación técnica del edificio. Todo el mobiliario que se muestra en este plano, incluido el de la cocina, se ha incluido a efectos meramente orientativos y decorativos. Los datos referidos a superficies, distribución y linderos son también orientativos y pueden sufrir variaciones como consecuencia de exigencias comerciales, jurídicas o de ejecución de proyecto.

Comercializa:

Planta baja

Edifici Francesc Macià
Avda. Francesc Macià 43-45. 25007
LLEIDA

Escala gráfica

1m 1m 1m 1m

Fecha Edición: **julio 2022**

Este documento (tanto su parte gráfica como los datos referidos a superfícies) tienen carácter meramente orientativo, sin perjuicio de la información más exacta contenida en la documentación técnica del edificio. Todo el mobiliario que se muestra en este plano, incluido el de la cocina, se ha incluido a efectos meramente orientativos y decorativos. Los datos referidos a superficies, distribución y linderos son también orientativos y pueden sufrir variaciones como consecuencia de exigencias comerciales, jurídicas o de ejecución de proyecto.

Comercializa: